RIADIACA JEDNOTKA ACTION pre Tecno-cat
POKYNY NA INŠTALÁCIU

1. Úvod

Action je riadiaca jednotka určená pre pohyb reťazovej bariéry s motorom 24V js. Koexistencia rôznych typov bezpečnosti, ako je ovládanie absorbovaného výkonu motorom a rýchlosti motora umožňuje rýchly zásah bezpečnosti proti stlačeniu (zmysel). Prostredníctvom kodéra prítomného v motore je možné riadiť presnú polohu reťaze a používať ho bez mechanických limitných spínačov. Riadiaca jednotka má vstupy pre mechanické koncové spínače, pre tlačidlo krok za krokom, pre otváranie pre chodcov, pre bezpečnostné fotobunky a výstup pre blikajúce svetlo 24 V js. Jednotka tiež umožňuje reguláciu automatického opätovného uzavretia a sily motora trimrom. Action môže riadiť motory pri 24 - 30 V cc s maximálnou spotrebou 7A.

2. Konfigurácia

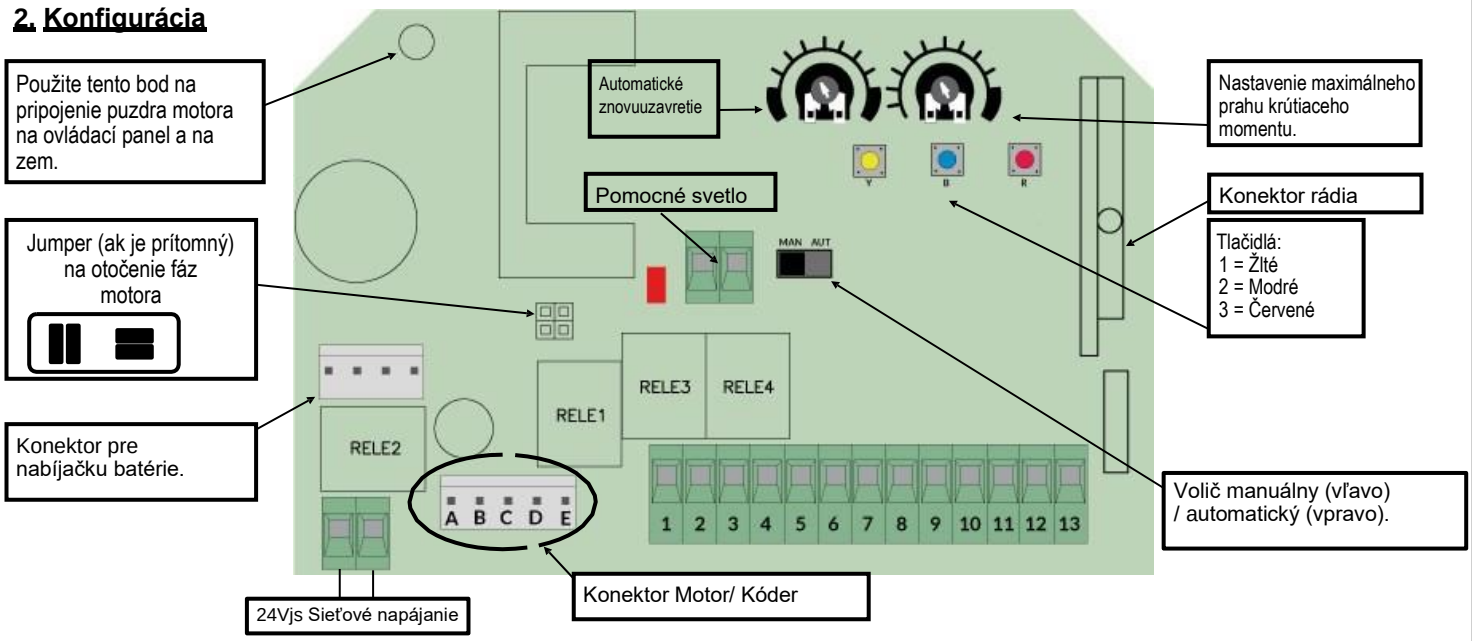

3. Elektrické pripojenia

Terminál	Funkcia	Nastavenia
1 – 2	Výstup signálu blikanie	VÝSTUP: 24 Vjs 25 W MAX
3	Kladné napájanie fotobunky TX a RX	VÝSTUP: +24Vcc
4	Záporné napájanie fotobunky TX	VÝSTUP: ZEM TX
5	Záporné napájanie fotobunky RX a spoločné tlačidlo a bezpečnosť	VÝSTUP: ZEM TX Spoločný
6	Vstup pre tlačidlo zastavenia uzatvárania	Normálne zatvorené (NZ)
7	Vstup pre tlačidlo zastavenia otvárania	Normálne zatvorené (NZ)
8	Vstup pre tlačidlo STOP	Normálne zatvorené (NZ)
9	Vstup pre kontakt fotobunky RX	Normálne zatvorené (NZ)
10	Vstup pre tlačidlo pre chodcov	Normálne otvorené (NO)
11	Vstup pre tlačidlo relé	Normálne otvorené (NO)
12	Vstup pre anténu televízie	GND
13	Vstup antény	Anténa

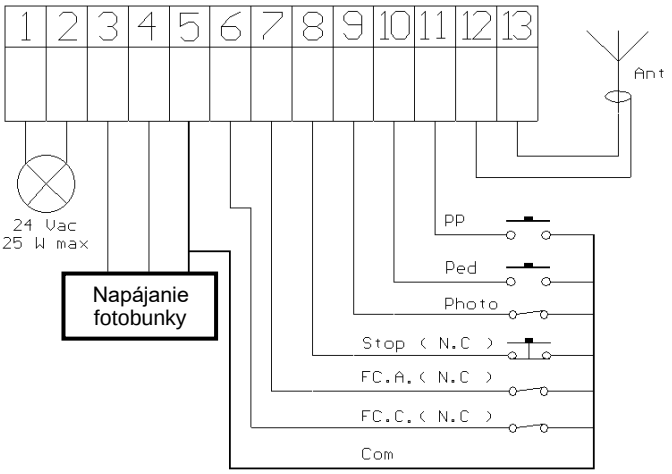

Príklad zapojenia

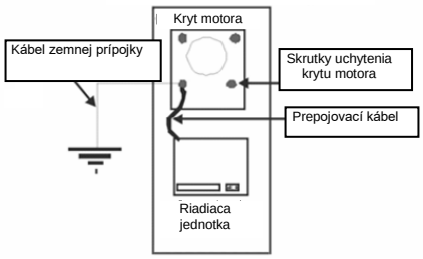

Akýkoľvek kontakt ktorý je normálne zatvorený (N.Z.) Musí byť premostený do spoločného bodu, ak sa nepoužíva.

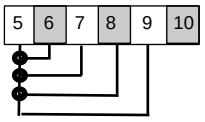

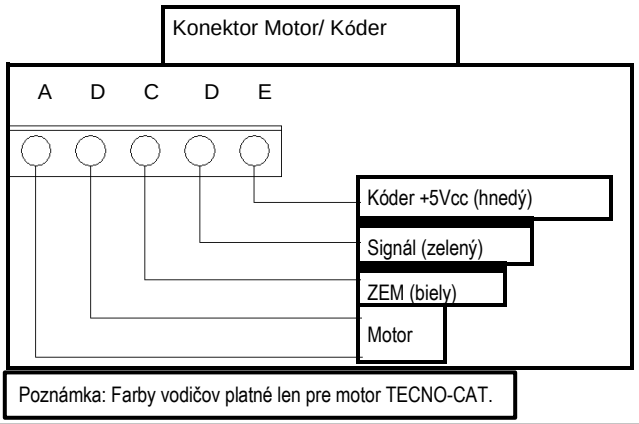

DÔLEŽITÉ: Ak chcete dosiahnuť správne fungovanie príslušenstva (najmä foto prístrojov) pripojeného k riadiacej skrinke, je veľmi dôležité, aby celý systém (motor+ riadiaca skrinka) mala referenčný systém s jedným hromadným systémom. Musíte preto zapojiť malý vodič medzi puzdrom motora a ovládacou skrinkou v bode znázornenom na obrázku. Ak existuje dobré spojenie so zemou, odporúča sa ho pripojiť k systému.

4. Nastavenia

Táto kapitola obsahuje dôležité informácie pre bezpečnú a správnu inštaláciu. Riaďte sa presne všetkými pokynmi, pretože nesprávna inštalácia môže spôsobiť vážne škody automatizácii.

4.1 Predbežné kontroly

Pred zapnutím ovládacieho panela skontrolujte zapojenie. Najmä skontrolujte, či neexistujú žiadne poškodené vodiče, skratové okruhy medzi vodičmi a že všetko príslušenstvo je pripojené k terminálovej doske v bodoch uvedených v schéme na predchádzajúcej strane.
Akonáhle je napájanie zapnuté, skontrolujte, či:

1. LED dióda NAPÁJANIA neustále svieti.
2. Rádiový modul je vložený a pracuje.
3. Pripojenia motora a kodéra sú správne podľa nasledujúceho postupu opísaného nižšie:
   Tento postup nám umožňuje skontrolovať zmysel otáčania motorov, akékoľvek možné blokády počas pohybu reťaze. Je dôležité vykonať túto kontrolu, aby ste mohli vyhľadať akékoľvek chyby zapojenia alebo akékoľvek iné, ktoré by mohli spôsobiť ohrozenie.

N.B.: Počas tejto manipulácie nie sú aktívne, fotobunky, rádio a tlačidlá.

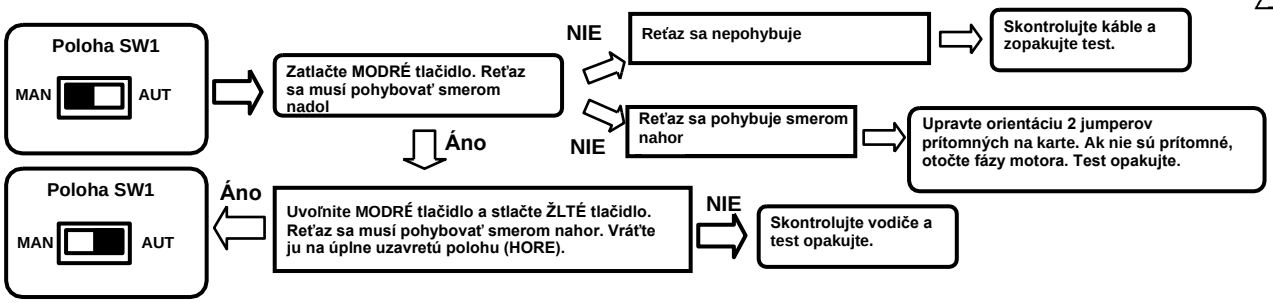

4.2 Manuálny posun

Tento postup musí vykonať LEN inštalatér a LEN počas nastavovania systému. Pohyb môže byť vykonaný v konkrétnych situáciách, v ktorých nie je možné pohybovať reťaz do uzavretej polohy (HORE) v automatickom režime.

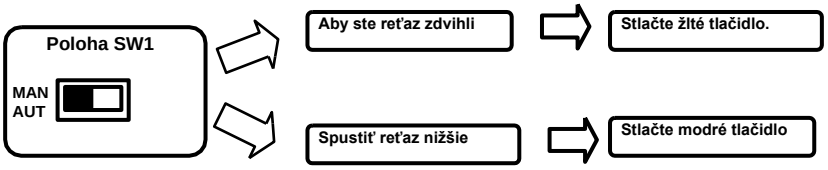

VÝSTRAHA: Reaktivácia automatického režimu (AUT) znamená použitie dosiahnutej polohy ako úplne uzavretej polohy.
VÝSTRAHA: Počas manuálneho pohybu nie je bezpečnosť proti stláčaniu aktívna.

4.3 Uloženie vysielačov do pamäte (len s reťazou úplne uzavretou (hore)).

Uložte do pamäte aspoň jedno kanálový vysielač. Riadiaca jednotka je vybavená dekódovaním s priebežne aktualizovaným kódom. Ak chcete zmeniť dekódovanie pozrite bod 5.3. Počas normálnej funkcie prvé uložené tlačidlo spustí funkciu krok za krokom (otváranie a zatváranie), druhé tlačidlo (voliteľné) riadi pomocné svetlo.

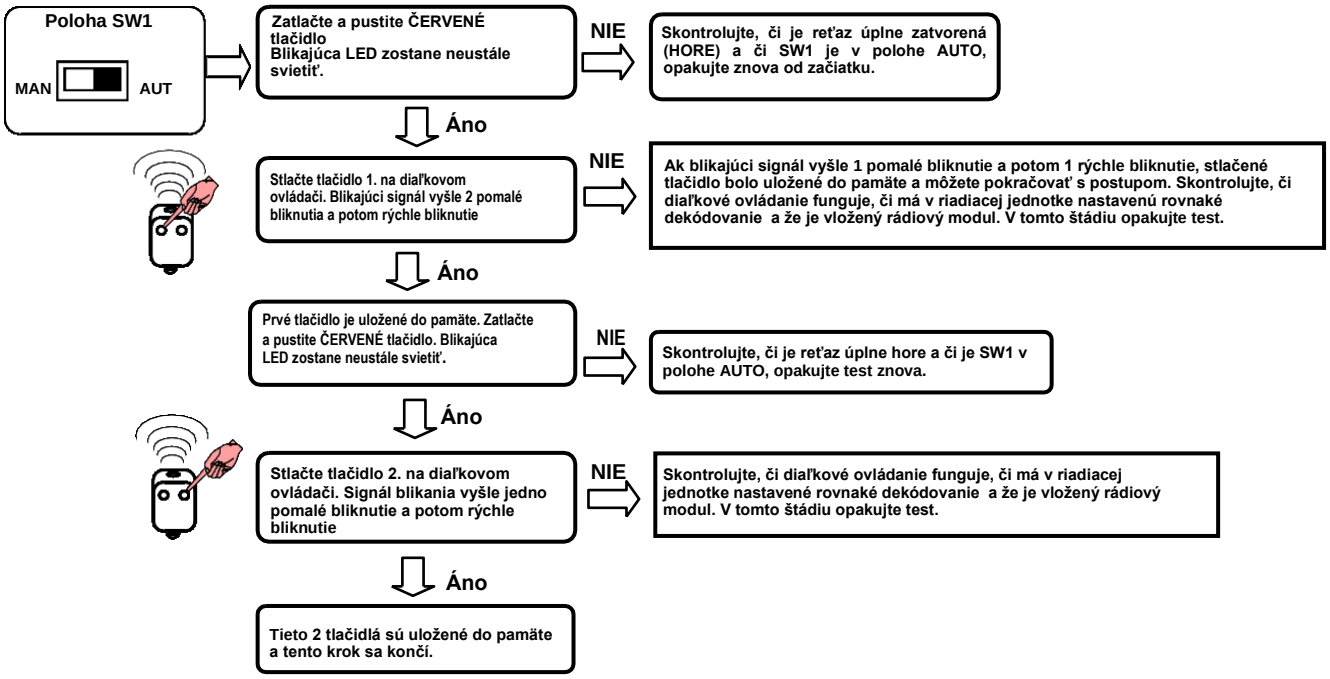

4.4 Nastavenie pohybu reťaze.

Tento postup musí vykonať LEN inštalatér a LEN počas nastavovania systému. Pre správne nastavenie pred vykonaním zmien presuňte reťaz na úplne uzavretú (HORE) polohu (pozri odsek 4.2)

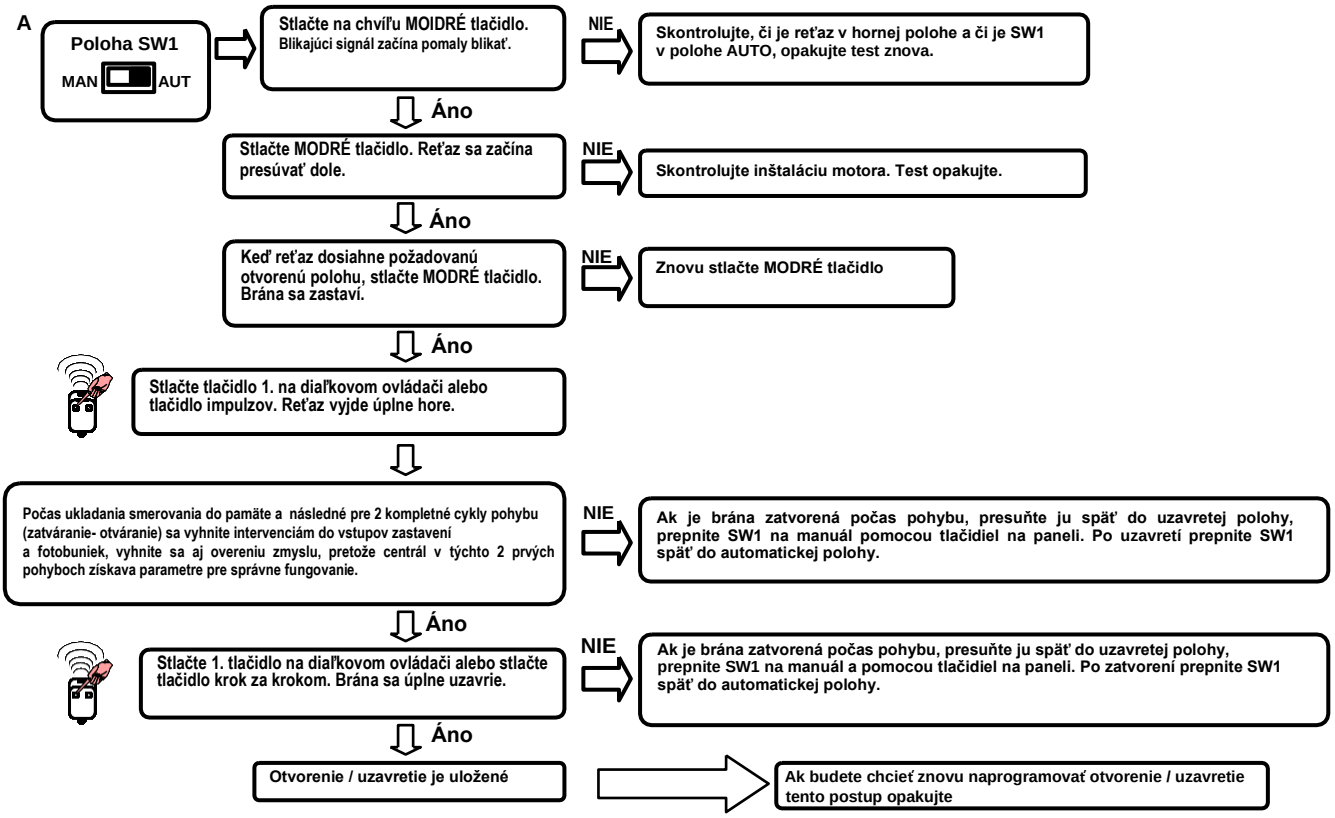

4.5 Regulácia zabezpečenia proti stláčaniu (Zmysel)

Tento postup musí vykonať LEN inštalatér a LEN počas nastavovania systému. Pre správne nastavenie pred vykonaním zmien presuňte reťaz do úplne hornej polohy (pozri odsek 4.2).

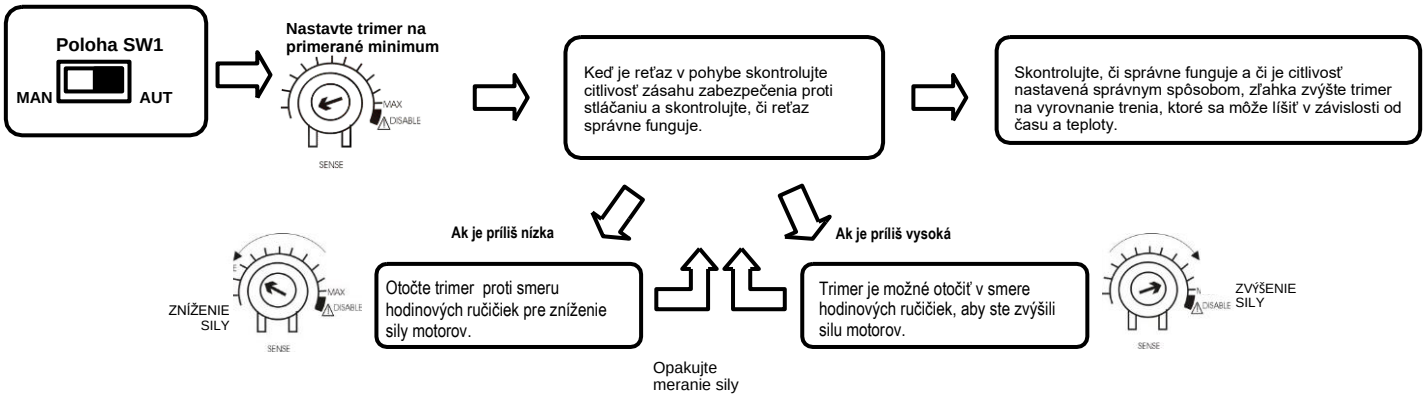

Upozornenie: Keď je trimer vo vypnutej polohe (blikajúce svetlo je zapnuté) je zabezpečenie proti stláčaniu vyradené.

4.6 Regulácia času automatického znovu zatvorenia

Tento postup musí vykonať LEN inštalatér a LEN počas nastavovania systému. Pre správne nastavenie pred vykonaním zmien presuňte reťaz do úplne hornej polohy (pozri odsek 4.2)

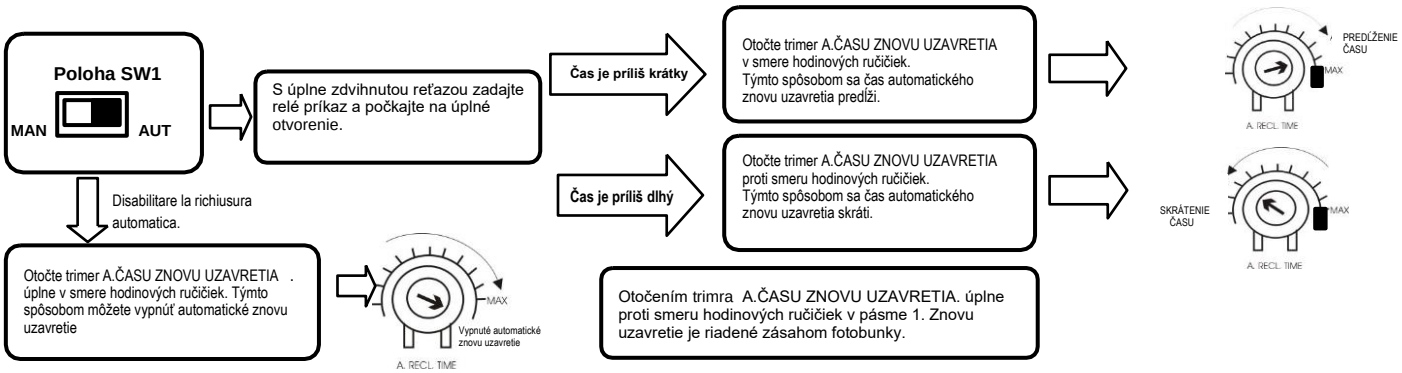

4.7 Resynchronizácia

Táto operácia sa musí vykonať len v prípade, že opakovane zaznamenáte, že dvere nedosiahnu zodpovedajúcu polohu opätovného uzavretia (alebo ak majú tendenciu prekročiť), alebo v prípade, že sa ocitnete v podmienkach opísaných v bode 4.8.
Operácia resynchronizácie spočíva v aktivácii smerom HORE (k úplne uzavretej) polohe pri zníženej rýchlosti, so zámerom, aby sa dosiahol bod celkového uzavretia; pohyb sa zastaví automaticky v bode, v ktorom nájdete mechanickú zarážku, ktorá bráni posunu. Tento bod je identifikovaný ako poloha uzavretia (reťaz úplne hore).

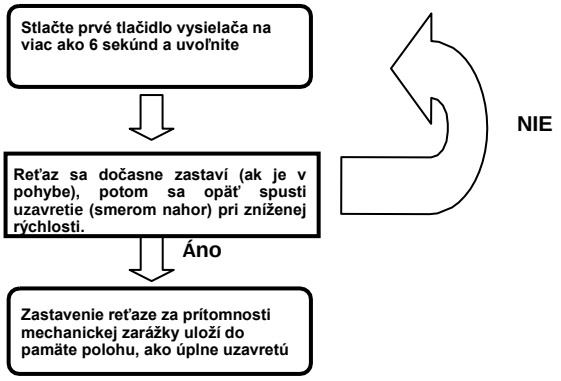

Upozornenie: Počas operácie resynchronizácie sa intervencia ochrany proti stláčaniu interpretuje ako identifikácia uzatváranej polohy. Aby sa predišlo neúmyselným zásahom, smerové výsledky významne znížili rešpektovanie podmienok jeho normálneho fungovania.

5. Pokročilé funkcie.

Tento postup musí vykonať LEN inštalatér a LEN počas nastavovania systému. Pre správne nastavenie pred vykonaním zmien, presuňte reťaz do úplne uzavretej polohy (pozri bod 4.2).

5.1 Reset.

V prípade, že je potrebné resetovať riadiacu jednotku, postupujte nasledovne: (úplné vymazanie pamäte a deaktivácia predbežného blikania, test fotobunky a funkcie pre viacerých užívateľov)
1. Odpojte napájanie zo systému.
2. Nastavte volič SW1 na AUT (automaticky).
3. Stlačte červené tlačidlo
4. Pri opätovnom pripojení napájania ho držte zatlačené
5. Držte ho zatlačené, kým sa blikajúci signál nerozsvieti tretíkrát.
6. Uvoľnite tlačidlo a počkajte, kým sa blikajúce svetlo nevypne. Reset je dokončený

5.2 Vymazanie jedného vysielača (len s dekódovaním priebežne aktualizovaným kódom).

V prípade, že je potrebné zrušiť jeden vysielač, postupujte nasledovne:
1. Nastavte volič SW1 na AUT (automaticky).
2. Zatlačte skryté tlačidlo už nastaveného vysielača, alebo stlačte červené tlačidlo riadiacej jednotky; svetlo začne blikať.
3. Zatlačte skryté tlačidlo a zároveň prvé tlačidlo vysielača, ktorý chcete zrušiť, blikanie sa vypne a vymazanie je dokončené.

5.3 Výber typu dekódovania a úplné vymazanie pamäte.

V prípade, že je potrebné zmeniť režim dekódovania (z pevného režimu do režimu s priebežne aktualizovaným kódom alebo naopak) alebo na vymazanie všetkých nastavených vysielačov postupujte nasledovne:
1. Odpojte napájanie zo systému.
2. Nastavte volič SW1 na MAN (manuálny).
3. Zároveň stlačte modré + červené tlačidlo, ak chcete, dekódovanie pevným kódom alebo stlačte iba červené, ak chcete dekódovanie priebežne aktualizovaným kódom.
4. Držte ich zatlačené, kým nebude napájanie pripojené k systému.
5. Držte ich zatlačené, kým sa blikajúci signál nerozsvieti tretíkrát.
6. Uvoľnite tlačidlá. Na konci programovania sa blikajúci signál vypne. Nastavte volič SW1 na AUTO. Výber typu dekódovania a celkové vymazanie pamäte je hotové.

Poznámka: Tento postup vykonáva celkové vymazanie pamäte riadiacej jednotky. Takže máte úplné vymazané parametre, ktoré boli predtým uložené do pamäte (priebeh brány, uložených vysielačov) a odpojenia funkcie pred blikania. Preto odporúčame nastaviť režim kodifikácie ako prvý bod pred akýmkoľvek iným programovaním.
Na opätovné programovanie celkového behu reťaze nie je potrebné resetovať pamäť !!!!

6. Zapnutie a vypnutie pred-blikania testu fotobunky a funkcie pre viac používateľov.

Ak chcete zmeniť stav niektorej z týchto funkcií, je potrebné povoliť režim nastavenia. Vo fáze priraďovania riadiaca jednotka automaticky prejde všetkými možnými funkciami, v ktorých je možné zasiahnuť. LED blikajúceho svetla signalizuje vybranú funkciu zakaždým s premenným počtom blikaní. Prechod z funkcie na inú je vykonaný automaticky (stačí na udržanie vždy stlačiť červené tlačidlo). Riadiaca jednotka začne voliť prvú funkciu (signalizovanú 1 bliknutím), postupne, podržaním červeného tlačidla prejdete na druhú funkciu (signalizovanú 2 bliknutiami) a tak ďalej. Ak chcete povoliť režim nastavenia / priradenia, postupujte nasledovne:

1. Zdvihnite reťaz do hornej polohy (úplne zatvorené).
2. Stlačte a držte zatlačené červené tlačidlo
3. Po 4 - 5 sekundách LED blikajúceho svetla vykoná sériu 8 bliknutí (oznámi nasledujúci vstup do režimu učenia). Akonáhle sa séria bliknutí skončí riadiaca jednotku bude v režime priradenia. **Zatiaľ neuvoľňujte červené tlačidlo.**
4. Akonáhle je individualizovaná (prostredníctvom počtu bliknutí blikajúcej LED diódy) funkcia, ktorú chcete upraviť, uvoľnite červené tlačidlo. Týmto spôsobom je funkcia zvolená. Po zvolení funkcie sa riadiaca jednotka uvedie do evidencie nastavenia blikaním s pomalou frekvenciou (1 bliknutie / sekundu) alebo s rýchlou frekvenciou (2 bliknutia / sekundu), ako je uvedené na nasledujúcej tabuľke:

Počet bliknutí	Vybratá funkcia	Bliknutie	Žlté tlačidlo	Modré tlačidlo
1	Predbliknutie	Pomalé= vypnutá	aktivácia	deaktivácia
2	Test fotobuniek	Rýchle= vypnutá	aktivácia	deaktivácia
3	Nastavenie pre viacerých užívateľov	Pomalé= vypnutá	aktivácia	deaktivácia
4	Rezervované			
5	Rezervované			
6	Rezervované			

5. Stlačte teraz tlačidlo (pozri tabuľku) zodpovedajúce novému stavu, ktorý chcete nastaviť pre vybranú funkciu. Frekvencia blikania sa bude meniť v závislosti od zvoleného režimu.

V tomto bode je možné upravovať ďalšie funkcie alebo, ak ste skončili, odíďte z fázy nastavenia. V prípade, že chcete upraviť iné funkcie, stlačte a držte stlačené červené tlačidlo. Po niekoľkých sekundách riadiaca jednotka začne v sekvencii znova vyberať niekoľko funkcií. Namiesto toho, ak chcete odísť z režimu učenia, postačuje, aby bola páka voliča SW1 v manuálnej polohe, počkajte 1-2 sek a postupne ju nahláste v automatickej polohe. Týmto spôsobom sa riadiaca jednotka dostane z režimu učenia a pripravuje sa na normálne fungovanie.

6.1 Predbliknutie Pohyb reťaze je vždy signalizovaný predbežným blikaním, oznamuje užívateľovi, že reťaz sa uvedie do pohybu.

6.2 Nastavenie pre viacerých užívateľov Počas otváracej fázy reťaze sa každý iný príkaz ignoruje. Po otvorení reťaz (, je možné ju zatvoriť úplne dole pomocou príkazu krok-za krokom alebo pomocou automatického opätovného uzavretia. Počas záverečnej fázy, príkaz krok za krokom blokuje a invertuje pohyb.

6.3 Test fotobuniek: Zakaždým, keď je motor zapnutý, riadiaca jednotka automaticky ovláda, ak fotobunky fungujú správne.
Táto operácia zlepšuje bezpečnostný systém. Ak je fotobunka poškodená (napr. zaseknuté výstupné relé) alebo v prípade nežiaduceho skratu vstupu fotobunky. Tento test sa vykoná okamžite po tom, keď riadiaca jednotka dostala poradie „pohybu“, ale pred aplikovaním napájania na motor.

7. Problémy a ich riešenia

Typ problému	Možná príčina	Riešenie:
Pri aktivácii príkazu otvárania sa automatizácia nepohybuje.	Nedostatok elektrickej energie	Skontrolujte prítomnosť elektrického napätia a všetkých pripojení do elektrickej siete.
	Prepálená poistka	Vymeňte poistku za podobnú.
Pri aktivácii príkazu otvárania sa reťaz pohybuje len krátky čas a potom sa zastaví.	Nesprávne pripojenie kodéra	Skontrolujte pripojenia vodičov kodéra .
Pri aktivácii príkazu otvárania sa automatizácia presunie do uzavretia.	Jumper smerového motora obrátený	Obráťte jumpre
Nedarí sa vám prejsť do fázy učenia diaľkového ovládania	Reťaz nie je úplne uzavretá (HORE)	Uzatvorte reťaz (v manuáli). Ak bola reťaz zatvorená nastavte volič S1 na manuál, počkajte 1 sekundu a znova ho nastavte na automatické. Skúste znova prejsť do režimu nastavenia.
Nedarí sa vám ovládať uloženie diaľkového ovládania do pamäte	Typ nastaveného dekódovania v ovládacom paneli nezodpovedá typu použitého diaľkového ovládania.	Skontrolujte, ktoré dekódovanie bolo nastavené a prípadne vyberte to, ktoré zodpovedá použitému diaľkovému ovládaniu.
Nedarí sa vám prejsť do režimu programovania otvárania / zatvárania. (doba prevádzky)	Reťaz nie je úplne uzavretá (HORE)	Uzatvorte reťaz (v manuáli). Ak bola reťaz zatvorená nastavte volič S1 na manuál, počkajte 1 sekundu a znova ho nastavte na automatické. Skúste znova prejsť do režimu nastavenia.
Ovládací panel je napájaný, ale brána sa nepohybuje.	Normálne zatvorený vstup nie je aktívny	Skontrolujte vstup prepínača fotobunky, zastavenia a obmedzenia. Ak sa nepoužívajú, musia byť premostené do spoločného bodu.

ZÁRUKA - V súlade s legislatívou, je záruka výrobcu platná od dátumu uvedeného na výrobku a je obmedzená na opravu alebo bezplatnú výmenu častí uznaných výrobcom ako chybné z dôvodu nízkej kvality materiálov, alebo výrobných chýb. Záruka sa nevzťahuje na škody alebo chyby spôsobené vonkajšími vplyvmi, chybnou údržbou, preťažením, prirodzeným opotrebením a pretrhnutím, voľbou nesprávneho výrobku, chybami montáže, alebo z akejkoľvek inej príčiny neprisúditeľnej výrobcovi. Výrobky, ktoré boli nesprávne použité budú zo záruky vylúčené a nebudú opravené. Tlačené špecifikácie sú len informatívne. Výrobca nepreberá žiadnu zodpovednosť za obmedzenia alebo poruchy spôsobené vplyvom prostredia. Zodpovednosť výrobcu za škody spôsobené osobám, ktoré sú výsledkom nehôd akéhokoľvek charakteru jeho chybnými výrobkami, je preberaná len za zodpovednosť vyplývajúca v rozsahu zákonov v Taliansku.

LIKVIDÁCIA VÝROBKU - Tento výrobok je neoddeliteľnou súčasťou automatizácie, a preto musia byť likvidovaný spoločne. Pokiaľ ide o inštalačné operácie, na konci životnosti tohto výrobku musí demontážne operácie vykonávať kvalifikovaný personál. Tento produkt je vyrobený z rôznych typov materiálov: niektoré môžu byť recyklované, iné musia byť zlikvidované. Prosím, informujte sa o systémoch recyklácie alebo zneškodňovania ustanovených zákonmi platnými vo vašej oblasti, pre túto kategóriu produktu.

POZOR! – niektoré časti výrobku môžu obsahovať znečisťujúce alebo nebezpečné látky, ktoré, ak sa rozptýlia v životnom prostredí, môžu spôsobiť vážne poškodenie životného prostredia a ľudského zdravia.
Ako je naznačené symbolom na boku, je zakázané hodiť tento výrobok na domáci odpad. Z tohto dôvodu postupujte podľa metód ustanovených v platných lokálnych predpisoch, alebo doručte produkt maloobchodníkovi v okamihu nákupu nového, ekvivalentného produktu.
POZOR! – normy platné na miestnej úrovni môžu v prípade zneužitia tohto výrobku predstavovať ťažké sankcie.

ALLMATIC S.r.l
32026 Borgo Valbelluna - Belluno – Italy
Via dell'Artigiano, n°1 – Z.A.
Tel. 0437 751175 – 751163 r.a. Fax 0437 751065
www.allmatic.com - E-mail: info@allmatic.com